DOSYA DOLABI

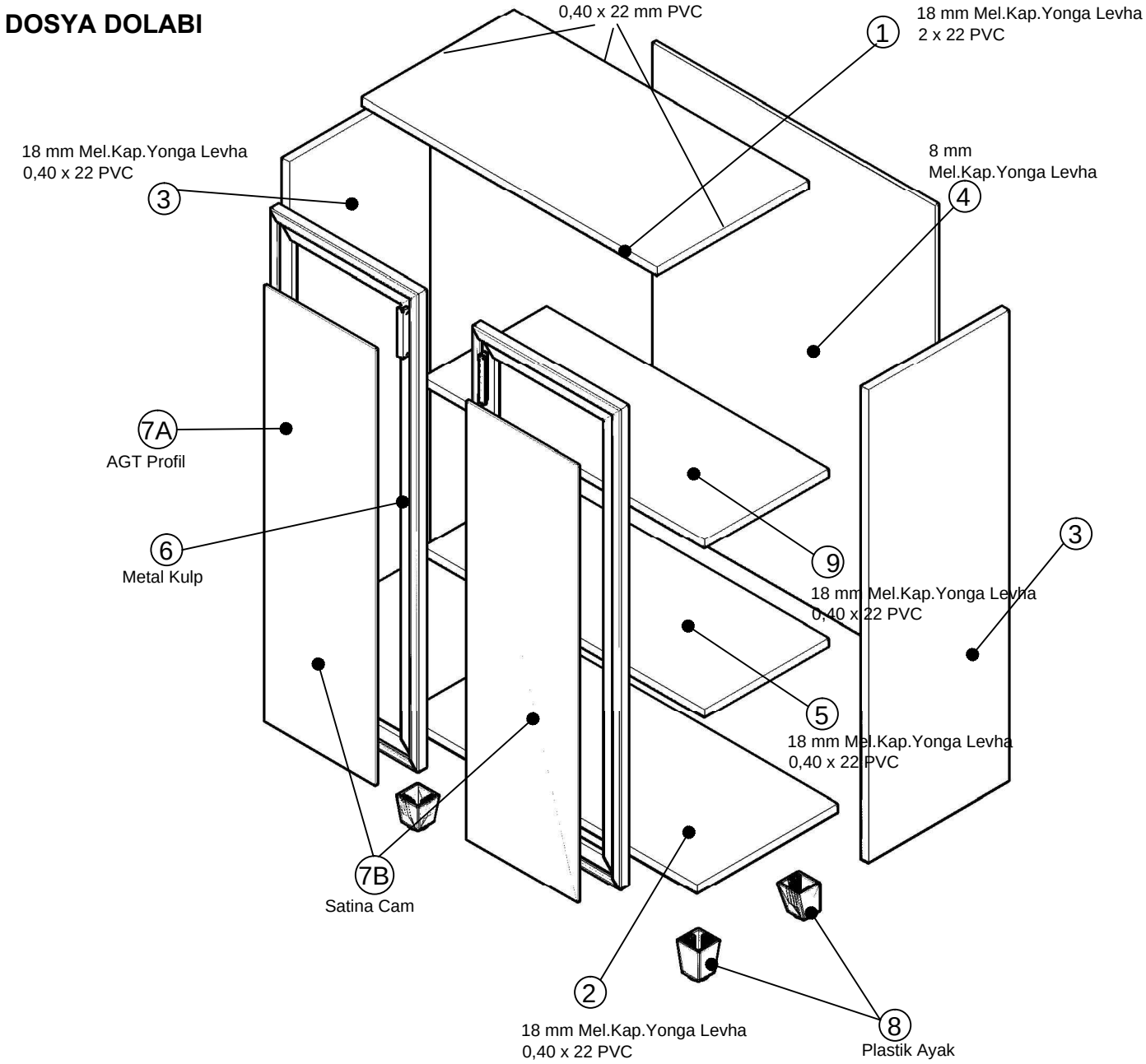

MYL 15

1. ÜST MELAMİN KAPLI 18 mm 0,40x22mm / 2 x 22 PVC
2. ALT MELAMİN KAPLI 18 mm 0,40 x 22 PVC
3. YAN MELAMİN KAPLI 18 mm 0,40 x 22 PVC
4. ARKALIK MELAMİN KAPLI 8 mm
5. RAF MELAMİN KAPLI 18 mm 0,40 x 22 PVC
6. METAL KULP

7A AGT PROFİL (1052 GÜMÜŞ)

7B 4 mm SATİNA CAM
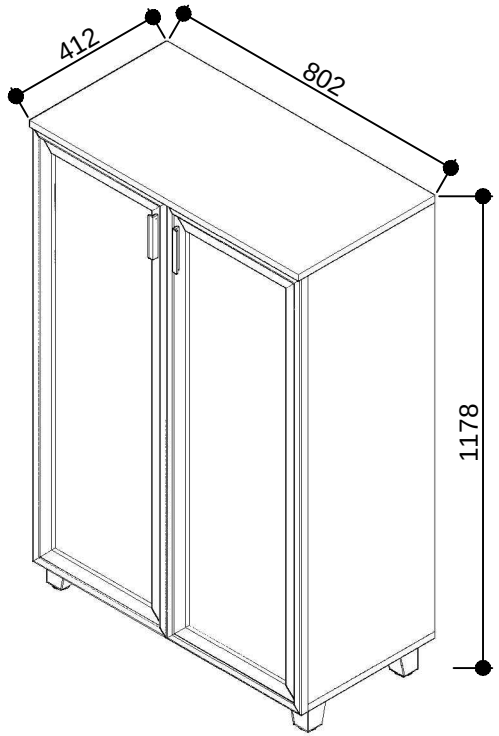
8. PLASTİK AYAK
9. SABİT RAF MELAMİN KAPLI 18 mm 0,40 x 22 PVC